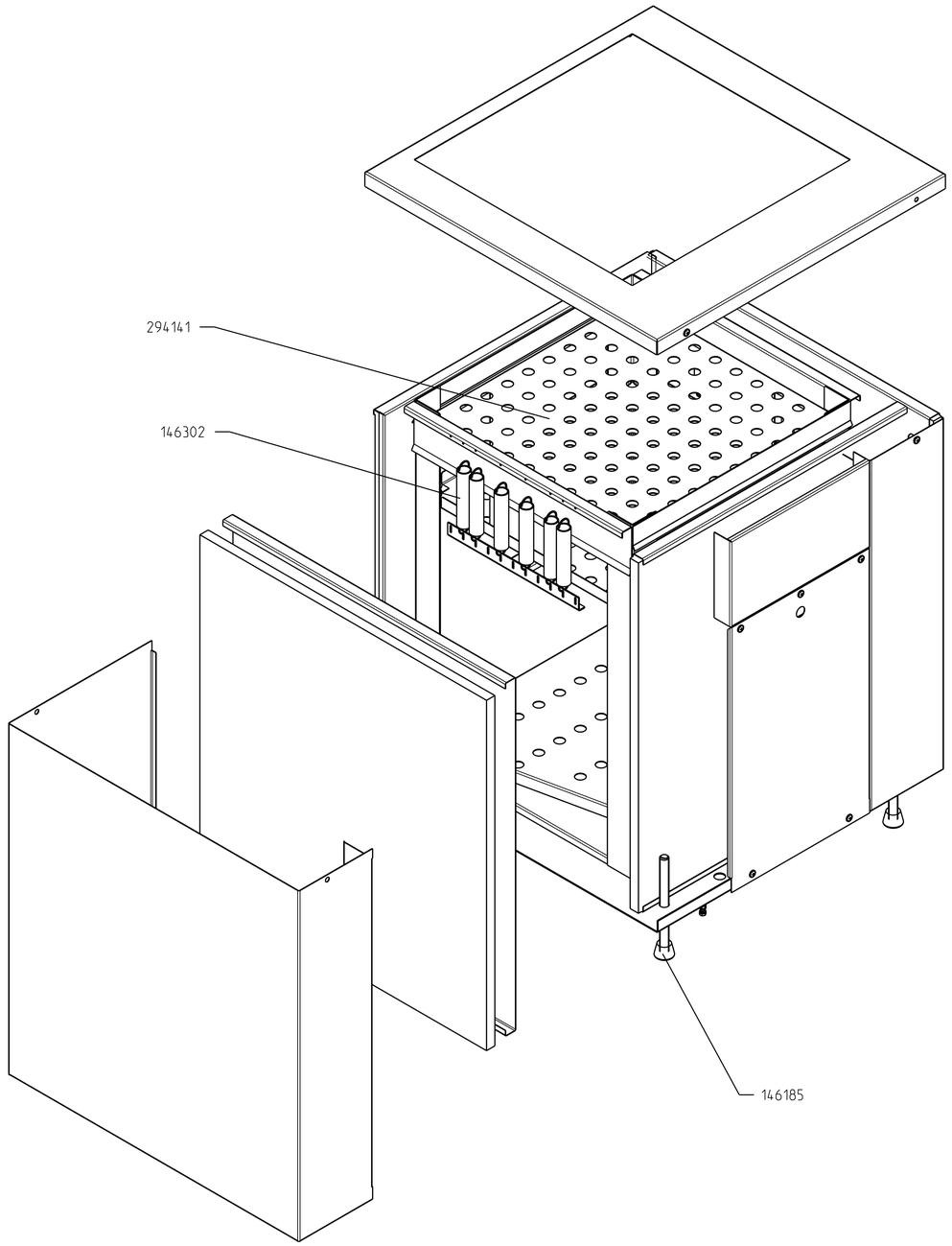

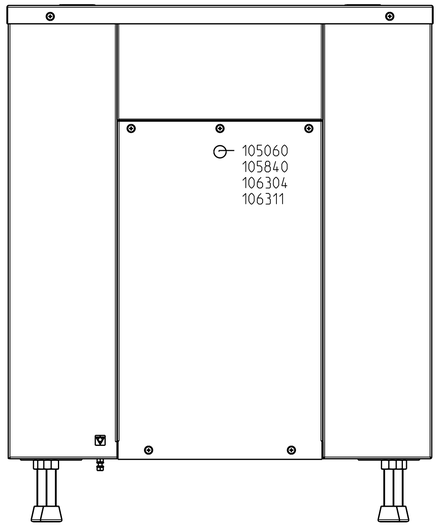

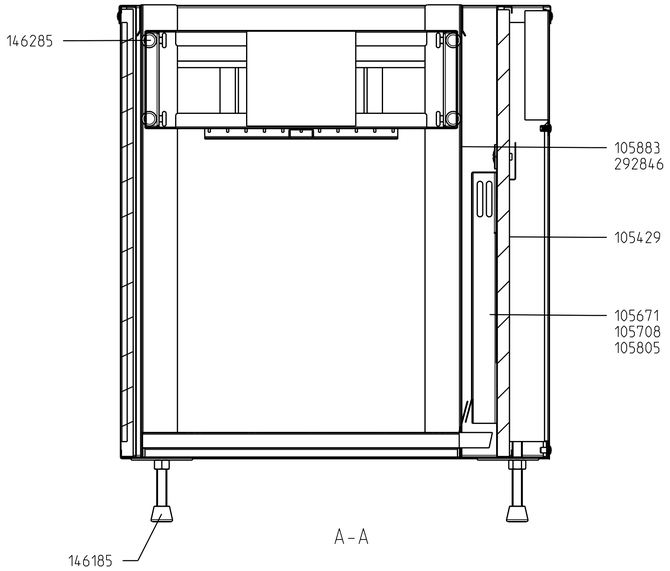

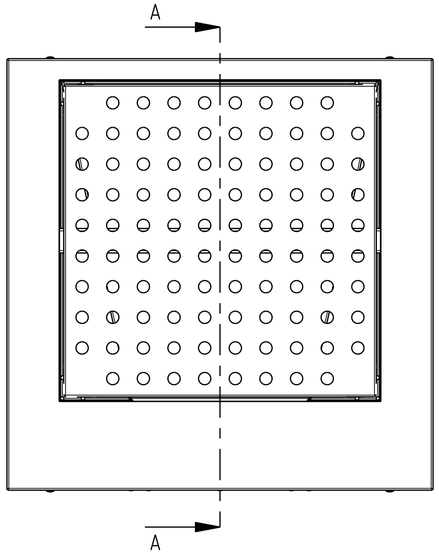

Tischplattenausschnitt 530x530

4									
3									
2									
1									
Ausg.	Aend. Nr.	Aenderungstext						Tag	BA

	Datum	Name	Werkstoff	Zustand
Bearb	13.02.2003	geißeru		XXX
Gepr				
Norm			Oberflaeche	
Version Revision	1/0A			
Ersatz fuer			Maßstab 1:5	Blatt 1 von 1
Ersetzt durch				

Diese Zeichnung darf ohne unsere Einwilligung weder vervielfaeltigt, noch dritten Personen vorgelegt oder ausgehaendigt werden. Zuwiderhandlungen koennen nach §18 d. Ges. ueber unl. Wettb. strafrechtliche Verfolgung nach sich ziehen.

-
BLANCO GmbH & Co KG
Fleihingerstr. 59
75038 Oberderdingen

Maße ohne Tol.-Angabe nach

Projekt: ***

CEBH 50/50 INMOTION ETZ

Benennung

Ursprungszeichnung

00362960_ETZ

KZ 1

Zeichnungsnummer

PTM-Rahmen Rev. 01.01.2005